PL EKSPLOATACJA MEBLI !

- Meble należy ustawić na równym podłożu.
- Przed użytkowaniem należy sprawdzić czy wszystkie elementy są odpowiednio dokręcone. Należy unikać narażania mebli na kontakt z: wodą, wilgocią, para wodną, promieniami UV, ostrymi lub szorstkimi przedmiotami, rozpuszczalnikami, substancjami barwiącymi.
- Meble należy ustawić w odpowiedniej odległości od otwartych źródeł ognia oraz silnego ciepła, tj. urządzeń grzewczych, kontaktów elektrycznych.
- Sęki oraz delikatne różnice w kolorze są naturalną oznaką prawdziwości produktu i nie dają podstawy do reklamacji.
- Nogi pakowane są w komplety. Montaż wyłącznie w obrębie jednego kompletu (nie należy ich mieszać).

GB OPERATION OF FURNITURE !

- Furniture must be placed in a horizontal position. Before use, check that all parts are properly tightened.
- Avoid exposing your furniture to contact: water, moisture, water vapor, UV light, sharp or abrasive items, solvents, coloring matter.
- Furniture should be set at an appropriate distance from open flame and excessive heat.
- Knots and subtle differences in color are a natural sign of authenticity of the product and does not give grounds for complaint.
- The legs are packed in sets. They should only be assembled within one set (do not mix them).

D AUSBEUTUNG VON MöBELN !

- Die Möbel sollten auf einer ebenen Fläche aufgestellt werden.
- Vor der Verwendung, überprüfen Sie, dass alle Teile fest angezogen sind.
- Vermeiden Sie es, Ihre Möbel zu kontaktieren: Wasser, Feuchtigkeit, Wasserdampf, UV-Licht, scharfen oder scheuernden Gegenstände, Lösungsmittel, Farbstoffe.
- Die Möbel sollten in einem angemessenen Abstand von offenem Feuer eingestellt warden.
- Knoten und feine Unterschiede in Farbe sind eine natürliche Zeichen der Echtheit des Produk tes und nicht geben Grund zur Beanstandung.
- Die Beine werden in Sets verpackt. Montage nur innerhalb eines Sets (nicht mischen).

CZ UZIVANI NABYTKU !

- Nábytek je potřeba postavit na rovnou plochu.
- Před prvním použitím zkontrolujte, zda všechny části jsou správně uchyceny.
- Zabraňte kontaktu nábytku s vodou, vlhkosti, vodní párou, UV zářením, ostrými předměty, ředidly, barvami nebo barvicími chemikáliemi.
- Nábytek umístěte v dostatečné vzdálenosti od otevřeného ohně a jiných zdrojů tepla, ohřívačů, elektrických přímotopů.
- Suky a jiné nedokonalosti v barvě dřeva jsou přírozenou vlastnosti masivního nábytku a proto nemůžou být uznány jako reklamace.
- Nohy jsou baleny v sadách. Montáž pouze v rámci jedné sady (nesmí se míchat).

SK PREVÁDZKA NÁBYTOK !

- Nábytok by mal byť umiestnený na rovnom povrchu.
- Pred použitím skontrolujte, či sú všetky komponenty sú správne utiahnuté.
- Nevystavujte Nábytok Kontakt: voda, vlhkosť, vodná para, UV žiarenie, ostré ani abrazívne predmety, rozpúšťadlá, farbivá.
- Nábytok by mal byť stanovený na primeranej vzdialenosti od otvoreného plameňa alebo nadmernému teplu, napr. Kúrenie, elektrické kontakty.
- Uzly a drobné rozdiely vo farbe sú prirodzeným znakom pravosti výrobku a nie je dôvodom na reklamáciu.
- Nohy sú balené v sadách. Mali by sa montovať iba v rámci jednej sady (nemiešajte ich).

HU MŰKÖDÉS BÚTOR !

- A bútort egy vízszintes felületre kell helyezni!
- Használat előtt ellenőrizni kell, hogy minden elem a helyére került!
- Ne tegye ki a bútort közvetlen: víz, nedvesség,vízgőz vagy uv fény hatásának! Karcoló,csikaró, vágó eszközök illetve oldószerek használata Tilos!
- Nem szabad nyílt láng illetve forró elektromos eszközök közelébe tenn a bútort!
- Színeltérések, csomók lehetnek mivel természetes fából készül a bútor!
- Színeltérések

RU МЕБЕЛЬНАЯ ОПЕРАЦИЯ !

- Мебель необходимо поставить на ровную поверхность
- Перед использованием необходимо проверить все ли элементы основательно закреплены (вкручены)
- Необходимо остерегаться контакта мебели с: водой, влагой, водяным паром, лучами УФ, острыми или жесткими предметами, растворителями, красящимися веществами
- Мебель необходимо ставить в отдалении от открытого огня, а так же от сильного тепла, систем нагревания, электрических контактов.
- Сучки и небольшая разница в цвете являются подтверждением натуральности продукта и не являются основанием для рекламиции.
- Ножки упакованы в комплекты. Монтаж только в пределах одного комплекта (не следует их смешивать).

LOCERI

Chair

La Mia Sofa

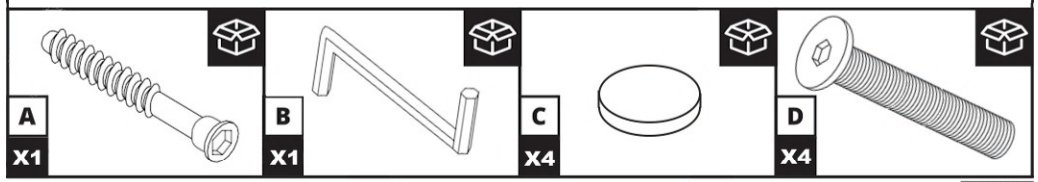

1/2

-Montaż nóg w obrębie jednego kompletu.
Nie należy mieszać nóg pomiędzy kompletami.
-Assemble the legs within a single set.
Do not mix legs from different sets.

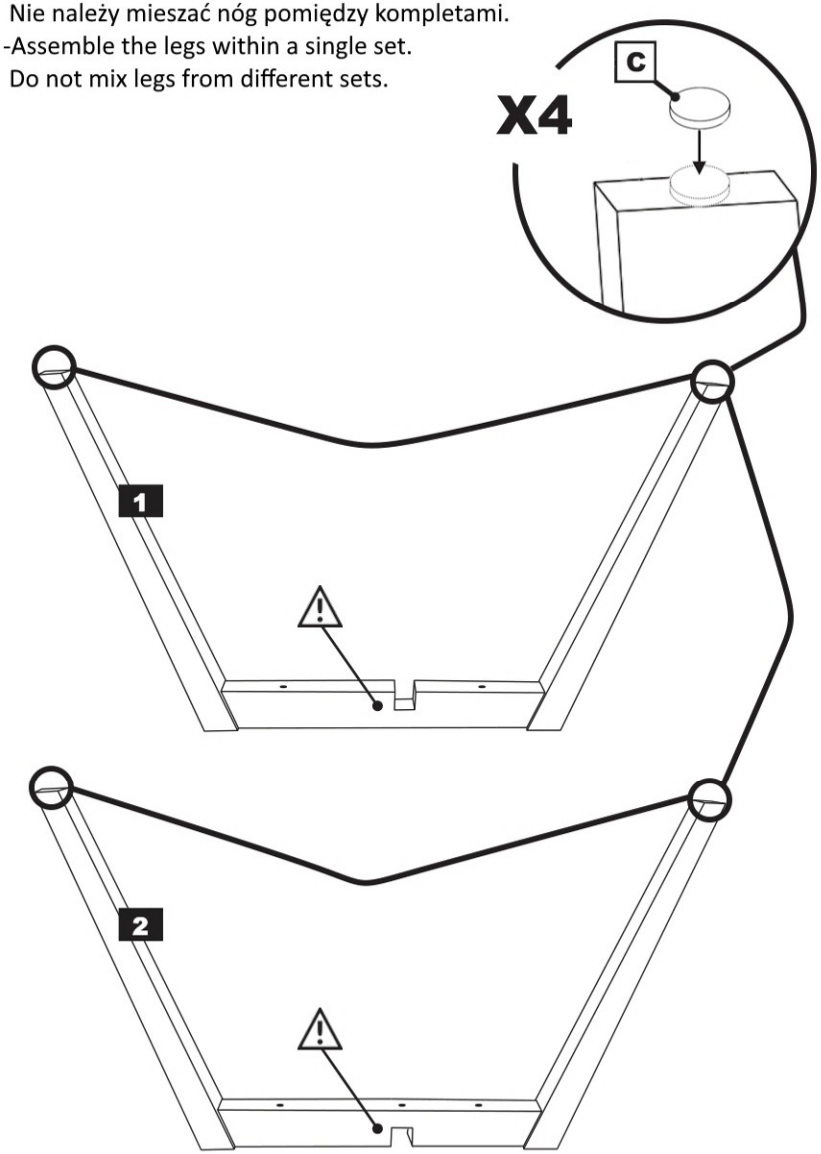

2/2

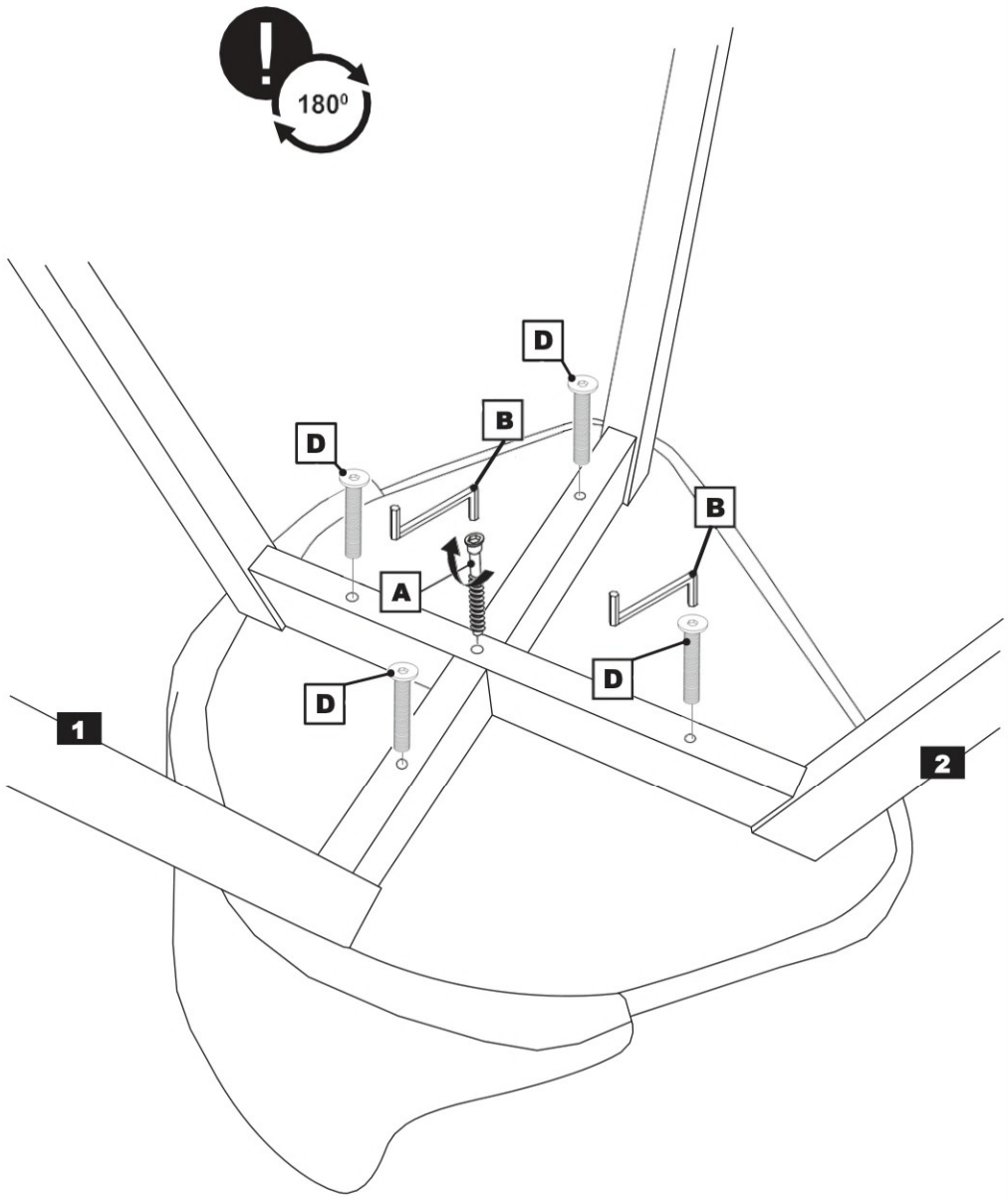

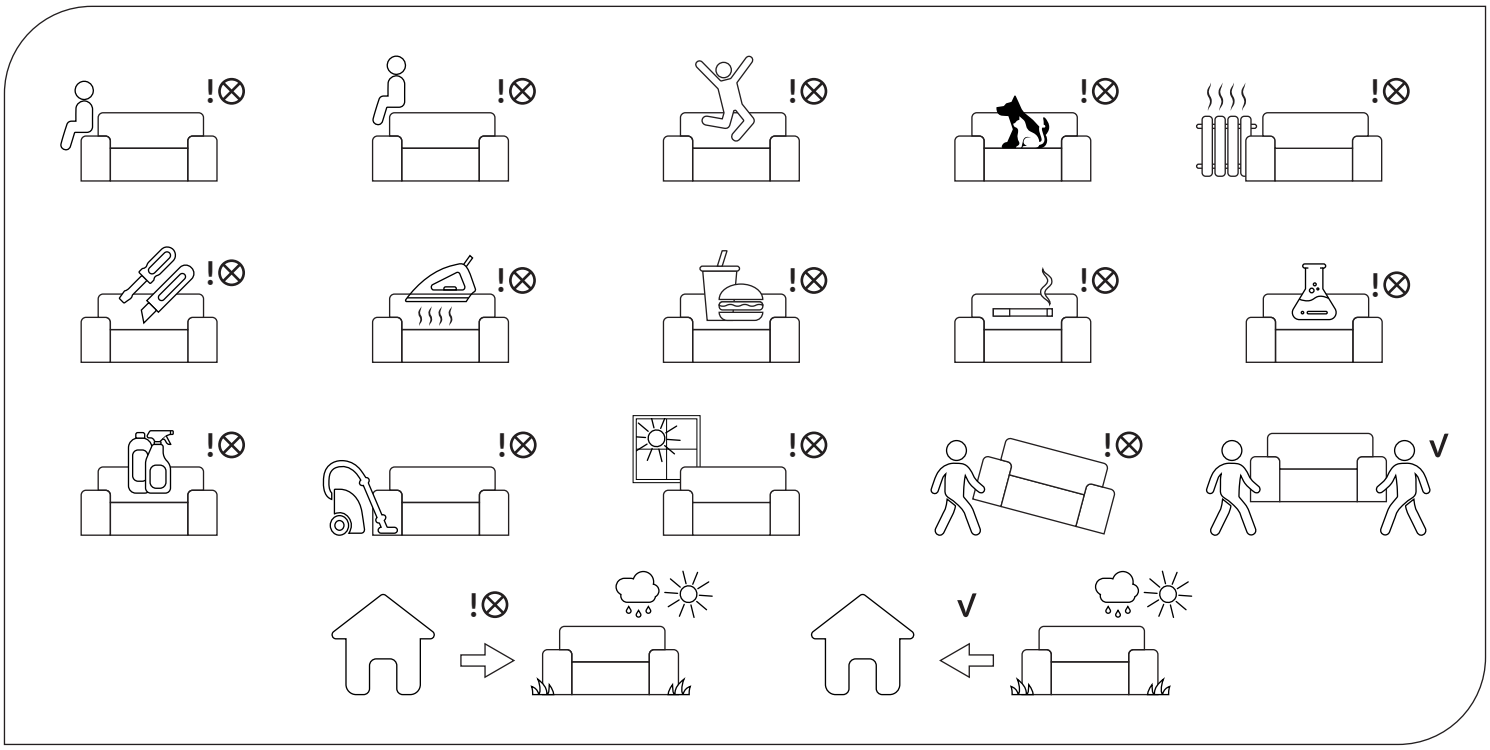

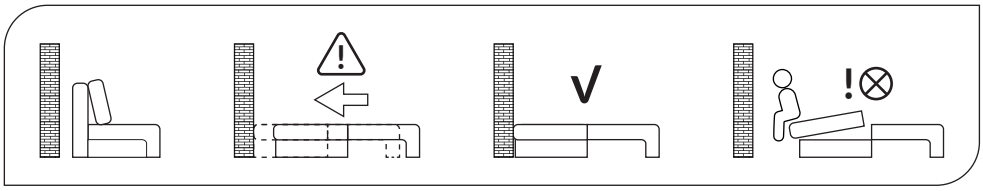

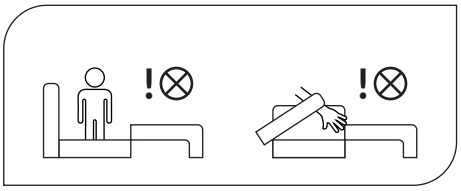

Uwaga • Upozornìní • Achtung • Attention • Caution • Figyelem • Attenzione • Opgelet • Внимание • Atenție • Upozornenie • Dikkat

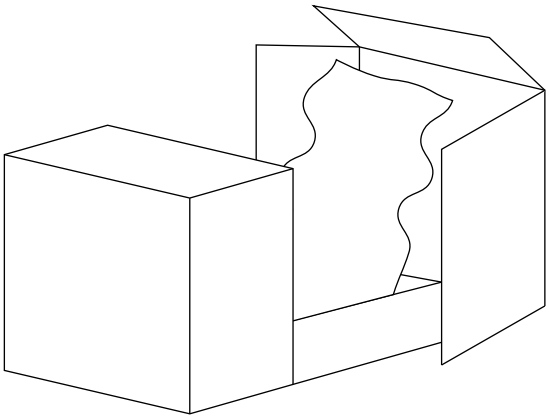

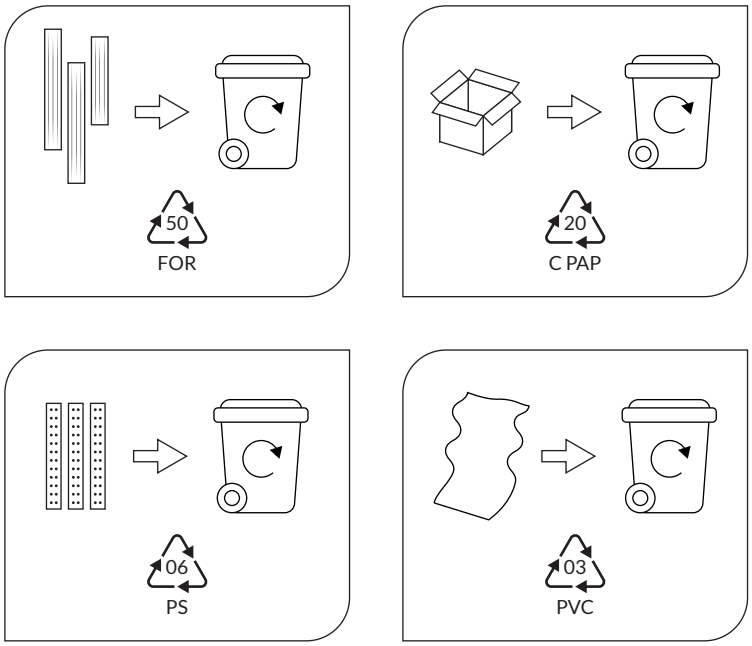

makamii
your dream home starts here

makamii sp. z o.o. | Henryka Sienkiewicza 82/84, 90-318 Łódź, Poland | safety@makamii.com

makamii

PL: Warunki Gwarancji i Użytkowania

Zakres Gwarancji

Gwarancja obejmuje okres 24 miesięcy.
Naprawy/wymiany są realizowane w ciągu 30 dni od zatwierdzenia zgłoszenia.
Prosimy pamiętać, że uszkodzenia mechaniczne nie podlegają gwarancji. Lista uszkodzeń mechanicznych znajduje się w dalszej części dokumentu.

Nie ponosimy odpowiedzialności za decyzje podjęte bez wcześniejszej konsultacji z nami w odniesieniu do zgłaszanego problemu. Wszystkie roszczenia należy zgłaszać do naszego działu reklamacji pod adresem **help@makamii.com**, a decyzje podjęte bez wcześniejszej konsultacji nie będą honorowane.

Każde zgłoszenie musi zawierać:
1. Zdjęcia ilustrujące problem z produktem.
2. Zdjęcia etykiet produktu.
3. Adres dostawy produktu.
4. Dane kontaktowe zgłaszającego.
5. Opis problemu.
6. Nazwę produktu zgodnie z zamówieniem/umową.

Brak tych informacji może opóźnić proces rozpatrywania zgłoszenia.

Typowe Problemy i Proces ich Rozwiązania

1. **Brakujące lub uszkodzone nogi**
W większości przypadków nowe nogi są wysyłane bezpośrednio do klienta końcowego tak szybko, jak to możliwe. Klient otrzymuje numer śledzenia przesyłki. W zależności od lokalizacji klienta przesyłka kurierska dostarczana jest w ciągu 3–7 dni roboczych. Należy jednak pamiętać, że nie odpowiadamy za opóźnienia kuriera.
2. **Brakujące śruby**
Brakujące śruby są dostarczane kurierem bezpośrednio do klienta końcowego. Numer śledzenia jest wysyłany e-mailem po wysyłce. Czas dostawy wynosi zwykle 3–7 dni roboczych, w zależności od lokalizacji. Podobnie jak w przypadku innych problemów, nie ponosimy odpowiedzialności za opóźnienia kuriera.
3. **Brakujące lub niewłaściwie dobrane siedzenia/poduszki dekoracyjne**
Nowy element zostanie wyprodukowany jak najszybciej, a numer śledzenia przesyłki zostanie wysłany e-mailem. Czas dostawy wynosi od 3 do 7 dni roboczych. Jak wspomniano, opóźnienia spowodowane przez kuriera nie są naszą odpowiedzialnością.
4. **Brakujące otwory na wkręty do mocowania nóg**
Otwory powinny być na ramie. Jeśli nie są widoczne, mogą być ukryte pod czarną ochronną tkaniną. Jeśli ich brakuje, zostanie zorganizowana naprawa serwisowa.
Uwaga: Niektóre modele nie mają fabrycznie wywierconych otworów. Komponenty należy zamontować zgodnie z instrukcją.

Problemy Mechaniczne Nieobjęte Gwarancją

• **Zmiany kształtu lub zapadanie się**: Niewielkie zmiany kształtu w miękkich częściach (np. poduszki oparcia, dekoracyjne lub siedziska) są normalne. Twarde części (np. rama, oparcie lub podłokietniki) nie powinny ulec uszkodzeniu, jeśli są używane zgodnie z przeznaczeniem.
• **Nieprawidłowe użytkowanie**: Unikaj siedzenia, skakania lub opierania się o oparcia czy podłokietniki.
• **Zdjęcie pokrowca i nieprawidłowe ponowne założenie**: Pokrowce nie są przeznaczone do zdejmowania. Zamki służą jedynie do wkładania wypełnienia.
• **Blaknięcie koloru**: Blaknięcie materiału to proces naturalny, który nasila się przy ekspozycji na słońce lub źródła ciepła. Aby zapobiec deformacji pianki i blaknięciu, unikaj ustawiania mebli w pobliżu grzejników lub źródeł ciepła. Znaczne zmiany koloru będą oceniane indywidualnie.
Podarte materiały lub zarysowania:
• Przecięcia lub rozdarcia są uważane za uszkodzenia mechaniczne i nie są objęte gwarancją.
• **Zarysowania:** Codzienne zużycie twardych części (np. nóg czy stołów) nie jest objęte gwarancją.
• **Złamana drewniana rama**: Opisy produktów zawierają informacje o maksymalnym obciążeniu. Złamanie ramy drewnianej jest niemożliwe przy prawidłowym użytkowaniu. Unikaj przekraczania limitów wagowych, skakania lub stawiania ciężkich przedmiotów na sofie.
Uszkodzone dno pojemnika na pościel:
• Nieprawidłowe przenoszenie (np. przez jedną osobę) może prowadzić do uszkodzeń.
• Przeciążenie schowków (np. przekroczenie limitu 15 kg) może powodować deformację dna.
Poluzowane guziki:
• Dekoracyjne guziki mocowane na mocnych nitkach mogą się poluzować pod wpływem siły zewnętrznej lub zaczepienia o odzież, co uznaje się za uszkodzenia mechaniczne.
• **Uszkodzenie gwintów nóg**: Gwinty są solidnie przymocowane. Uszkodzenia spowodowane nieprawidłowym rozłożeniem ciężaru lub przeciążeniem nie są objęte gwarancją.
Problemy z tkaniną:
• Zagniecenia, marszczenia, mechacenie się oraz przenoszenie koloru to naturalne procesy.
• Tkaniny, szczególnie jasne, mogą przenosić barwnik z innych materiałów, np. jeansu.
Deformacje poduszek i siedzisk:
• Gęstość pianki może zmieniać się z czasem użytkowania, co jest normalne.
• Inne problemy (np. uszkodzona podszewka, nitki guzików): Roszczenia należy zgłaszać natychmiast po dostawie.

Instrukcja Użytkowania i Konserwacji Mebli
• Używaj mebli zgodnie z ich przeznaczeniem.
• Unikaj siedzenia na blatach, oparciach czy podłokietnikach.
• Limity wagowe: Sofy – podane osobno w karcie każdego produktu.

Czyszczenie:
• Czyść za pomocą miękkiej mikrofibry. Unikaj ostrych narzędzi (np. szczotek, skrobaczek).
• Tapicerka nie jest zdejmowalna. Pranie pokrowców odbywa się na ryzyko klienta.
• Unikaj długotrwałego kontaktu wody z elementami metalowymi i drewnianymi.

Przestrzeganie tych wskazówek zapewni odpowiednie użytkowanie i dłuższą żywotność produktu.

EN: Terms of Warranty and Use

Warranty Coverage

The warranty covers a period of 24 months.
Repairs/exchanges are completed within 30 days from approval.
Please note that mechanical damages are not covered by the warranty. A list of mechanical damages is provided later in this document.

We are not responsible for any decisions made without prior consultation with us regarding the issue in question. All claims must be registered with our claims department at **help@makamii.com**. Claims made without prior consultation will not be honored.

Each claim must include:
1. Photos illustrating the issue with the product.
2. Photos of labels on the product.
3. The address where the product was delivered.
4. Contact details of the reporting person.
5. A description of the problem.
6. The product name as indicated in the order/contract.

Missing information will cause delays in processing.

Common Issues and Their Resolution Process

1. **Missing or Broken Legs**
In most cases, new legs are sent directly to the end customer as quickly as possible. A tracking number is provided to the customer. Depending on the customer's location, delivery typically takes 3–7 business days. Please note, we are not responsible for any courier delays.
2. **Missing Screws**
Missing screws are delivered via courier directly to the end customer. A tracking number is provided via email upon shipment. Delivery time is typically 3–7 business days, depending on location. We are not responsible for courier delays.
3. **Missing or Incorrectly Sized Seats/Decorative Pillows**
A new part will be produced as soon as possible, and the courier tracking number will be sent via email. Delivery time is typically 3–7 business days. As noted, courier delays are not our responsibility.
4. **Missing Drill Holes for Leg Attachment**
Holes should be drilled into the frame. If not visible, they may be hidden under the black protective fabric. If they are missing, repair service will be organized.
Note: Some models do not come with pre-drilled holes. Components should be installed according to the manual.

Mechanical Issues Not Covered by Warranty

• **Shape Changes or Sagging**: Minor shape changes in soft parts (e.g., backrest cushions, decorative cushions, or seat cushions) during use are normal. Hard parts (e.g., the frame, backrest, or armrests) should not sustain damage if used as intended.
• **Improper Usage**: Avoid sitting, jumping, or pushing against backrests or armrests.
• **Cover Removal and Improper Refitting**: Covers are not meant to be removed. Zippers are for inserting the filling only.
• **Color Fading**: Fabric fading is a natural process, intensified by exposure to sunlight or heat sources. Avoid placing sofas near radiators or heat sources to prevent foam deformation and color fading. Significant changes in color will be individually assessed.
Torn Material or Scratches:
• Thread loosening without cuts is considered a quality defect. Other cuts or tears are considered mechanical damage and are not covered by warranty.
• Scratches: Daily wear and tear on hard parts (e.g., legs or tables) is not covered.
• **Broken Wooden Frame**: Product descriptions provide maximum load information. Breaking a wooden frame is impossible under proper use. Avoid exceeding weight limits, jumping, or placing heavy objects on sofas.
Damaged Storage Compartment Bottoms:
• Improper handling (e.g., single-person moving) can lead to damage.
• Overloading compartments (e.g., exceeding the 15 kg limit) can cause bottom deformation.
Loose Buttons:
• Decorative buttons attached with strong threads may come loose due to external forces or clothing snags, considered mechanical issues.
• **Leg Thread Damage**: Threads are securely attached. Damages caused by improper weight distribution or overloading are not covered.
Fabric Issues:
• Creases, wrinkles, pilling, and color transfer are natural processes.
• Fabric, especially light-colored upholstery, may transfer dye from other textiles, like denim.
Cushion and Seat Deformations:
• Foam density may change over time with use, which is normal.
• Other issues (e.g., damaged lining, button threads): Claims must be reported immediately after delivery.

Furniture Use and Care Instructions
• Use furniture as intended.
• Avoid sitting on tabletops, backrests, or armrests.
• Weight limits: Sofas – indicated in each product sheet separately.

Cleaning:
• Clean with a soft microfiber cloth. Avoid harsh tools (e.g., brushes, scrapers).
• Upholstery is not removable. Washing covers is at the customer's risk.
• Avoid long-term exposure to water for metal or wooden parts.

Adherence to these guidelines ensures proper use and extended product lifespan.

DE: Garantie- und Nutzungsbedingungen

Garantieumfang

Die Garantie gilt für einen Zeitraum von 24 Monaten.
Reparaturen/Austausche werden innerhalb von 30 Tagen nach Genehmigung eines Anspruchs abgeschlossen.
Bitte beachten Sie, dass mechanische Schäden nicht unter die Garantie fallen. Eine Liste der mechanischen Schäden finden Sie weiter unten in diesem Dokument.

Wir übernehmen keine Verantwortung für Entscheidungen, die ohne vorherige Rücksprache mit uns getroffen werden. Alle Ansprüche müssen bei unserer Reklamationsabteilung unter **help@makamii.com** eingereicht werden. Entscheidungen, die ohne Rücksprache getroffen werden, werden nicht anerkannt.

Jede Reklamation muss folgende Informationen enthalten:
1. Fotos, die das Problem mit dem Produkt veranschaulichen.
2. Fotos der Etiketten auf dem Produkt.
3. Die Adresse, an die das Produkt geliefert wurde.
4. Kontaktdaten der meldenden Person.
5. Beschreibung des Problems.
6. Produktname gemäß Bestellung/Vertrag.

Fehlende Informationen können die Bearbeitung verzögern.

Häufige Probleme und deren Lösungsprozess

1. **Fehlende oder beschädigte Beine**
In den meisten Fällen werden neue Beine so schnell wie möglich direkt an den Endkunden geliefert. Der Kunde erhält eine Sendungsverfolgungsnummer. Je nach Standort des Kunden erfolgt die Lieferung innerhalb von 3–7 Werktagen. Bitte beachten Sie, dass wir für Verzögerungen des Kuriers nicht verantwortlich sind.
2. **Fehlende Schrauben**
Fehlende Schrauben werden per Kurier direkt an den Endkunden geliefert. Die Sendungsverfolgungsnummer wird per E-Mail nach dem Versand bereitgestellt. Die Lieferzeit beträgt in der Regel 3–7 Werktage, abhängig vom Standort. Wie bei anderen Problemen übernehmen wir keine Verantwortung für Verzögerungen durch den Kurier.
3. **Fehlende oder falsch dimensionierte Sitze/dekorative Kissen**
Ein neues Teil wird so schnell wie möglich hergestellt, und die Sendungsverfolgungsnummer wird per E-Mail gesendet. Die Lieferzeit beträgt 3–7 Werktage. Wie bereits erwähnt, sind Verzögerungen durch den Kurier nicht unsere Verantwortung.
4. **Fehlende Bohrlöcher für die Beinbefestigung**
Die Löcher sollten am Rahmen vorhanden sein. Falls nicht sichtbar, könnten sie unter dem schwarzen Schutzstoff verborgen sein. Falls sie fehlen, wird ein Reparaturdienst organisiert.
Hinweis: Einige Modelle haben keine vorgebohrten Löcher. Komponenten sollten gemäß Handbuch montiert werden.

Mechanische Probleme, die nicht von der Garantie abgedeckt sind

• **Formveränderungen oder Einsinken**: Geringfügige Formveränderungen bei weichen Teilen (z. B. Rückenpolstern, dekorativen Kissen oder Sitzpolstern) sind normal. Harte Teile (z. B. Rahmen, Rückenlehnen oder Armlehnen) sollten bei bestimmungsgemäßem Gebrauch nicht beschädigt werden.
• **Unsachgemäße Nutzung**: Vermeiden Sie das Sitzen, Springen oder Drücken gegen Rückenlehnen oder Armlehnen.
• **Abnehmen und unsachgemäßes Wiederanbringen von Bezügen**: Bezüge sind nicht zum Abnehmen gedacht. Reißverschlüsse dienen nur zum Einfügen der Füllung.
• **Farbverblassung**: Das Verblassen von Stoffen ist ein natürlicher Prozess, der durch Sonneneinstrahlung oder Wärmequellen verstärkt wird. Um Schaumstoffverformungen und Farbverblassungen zu vermeiden, stellen Sie Möbel nicht in die Nähe von Heizkörpern oder Wärmequellen. Wesentliche Farbveränderungen werden individuell bewertet.
• **Gerissene Materialien oder Kratzer**:
• Das Lösen von Fäden ohne Schnitte gilt als Qualitätsmangel. Andere Schnitte oder Risse gelten als mechanische Schäden und sind nicht durch die Garantie abgedeckt.
• Kratzer: Tägliche Abnutzung von harten Teilen (z. B. Beinen oder Tischen) ist nicht abgedeckt.
• **Gebrochener Holzrahmen**: Produktbeschreibungen enthalten Angaben zur maximalen Belastung. Ein Bruch des Holzrahmens ist bei ordnungsgemäßem Gebrauch nicht möglich. Vermeiden Sie es, Gewichtslimits zu überschreiten, auf Sofas zu springen oder schwere Gegenstände darauf zu legen.
• **Beschädigte Böden von Aufbewahrungskammern**:
• Unsachgemäße Handhabung (z. B. Transport durch eine Person) kann Schäden verursachen.
• Überlastung von Fächern (z. B. Überschreiten des 15-kg-Limits) kann zu Verformungen des Bodens führen.
Lose Knöpfe:
• Dekorative Knöpfe, die mit starken Fäden befestigt sind, können sich durch äußere Kräfte oder Kleidungsstücke lösen, was als mechanisches Problem gilt.
• **Beschädigte Gewinde an den Beinen**: Die Gewinde sind sicher befestigt. Schäden durch unsachgemäße Gewichtsverteilung oder Überlastung sind nicht abgedeckt.
Stoffprobleme:
• Falten, Knicke, Pilling und Farbübertragung sind natürliche Prozesse.
• Stoffe, insbesondere helle Polster, können Farbstoffe von anderen Textilien wie Jeans übertragen.
• **Verformungen von Polstern und Sitzen**:
• Die Dichte des Schaums kann sich im Laufe der Zeit durch Gebrauch ändern, was normal ist.
• Andere Probleme (z. B. beschädigtes Futter, Knopffäden): Ansprüche müssen sofort nach der Lieferung gemeldet werden.

Gebrauchsanweisungen und Pflegehinweise für Möbel
• Verwenden Sie Möbel nur bestimmungsgemäß.
• Vermeiden Sie es, auf Tischplatten, Rückenlehnen oder Armlehnen zu sitzen.
• Gewichtslimits: Sofas – separat in jedem Produktblatt angegeben.

Reinigung:
•Reinigen Sie mit einem weichen Mikrofasertuch. Vermeiden Sie scharfe Werkzeuge (z. B. Bürsten, Schaber).
• Polsterung ist nicht abnehmbar. Das Waschen von Bezügen erfolgt auf eigenes Risiko des Kunden.
• Vermeiden Sie den langfristigen Kontakt von Wasser mit Metall- oder Holzteilen.

Das Einhalten dieser Richtlinien gewährleistet eine ordnungsgemäße Verwendung und eine längere Lebensdauer des Produkts.

FR : Conditions de garantie et d'utilisation

Couverture de la garantie

La garantie est valable pour une période de 24 mois.
Les réparations/remplacements sont effectués dans un délai de 30 jours après l'approbation d'une réclamation.
Veuillez noter que les dommages mécaniques ne sont pas couverts par la garantie. Une liste des dommages mécaniques figure plus bas dans ce document.

Nous déclinons toute responsabilité pour les décisions prises sans consultation préalable avec nous concernant le problème signalé. Toutes les réclamations doivent être soumises à notre service réclamations à l'adresse **help@makamii.com**. Les décisions prises sans consultation préalable ne seront pas honorées.

Chaque réclamation doit inclure :
1. Des photos illustrant le problème du produit.
2. Des photos des étiquettes du produit.
3. L'adresse où le produit a été livré.
4. Les coordonnées de la personne effectuant la réclamation.
5. Une description du problème.
6. Le nom du produit tel qu'indiqué dans la commande/contrat.

Les informations manquantes peuvent entraîner des retards dans le traitement de la réclamation.

Problèmes fréquents et processus de résolution

1. **Pieds manquants ou cassés**
Dans la plupart des cas, de nouveaux pieds sont envoyés directement au client final dans les plus brefs délais. Un numéro de suivi est communiqué au client. Selon la localisation, le délai de livraison est de 3 à 7 jours ouvrables. Veuillez noter que nous ne sommes pas responsables des retards causés par le transporteur.
2. **Vis manquantes**
Les vis manquantes sont envoyées par transporteur directement au client final. Un numéro de suivi est communiqué par e-mail après l'expédition. Le délai de livraison est généralement de 3 à 7 jours ouvrables, selon la localisation. Comme pour les autres problèmes, nous ne sommes pas responsables des retards causés par le transporteur.
3. **Sièges ou coussins décoratifs manquants ou mal dimensionnés**
Une nouvelle pièce sera produite dans les plus brefs délais, et un numéro de suivi sera envoyé par e-mail. Le délai de livraison est compris entre 3 et 7 jours ouvrables. Comme mentionné, les retards causés par le transporteur ne relèvent pas de notre responsabilité.
4. **Absence de trous de fixation pour les pieds**
Les trous devraient être présents dans le cadre. S'ils ne sont pas visibles, ils peuvent être dissimulés sous le tissu protecteur noir. En cas d'absence, un service de réparation sera organisé.
Note : Certains modèles ne comportent pas de trous pré-percés. Les composants doivent être installés conformément au manuel.

Problèmes mécaniques non couverts par la garantie

• **Déformations ou affaissements** : De légers changements de forme dans les parties molles (par exemple, coussins de dossier, coussins décoratifs ou coussins d'assise) sont normaux. Les parties rigides (par exemple, le cadre, le dossier ou les accoudoirs) ne doivent pas être endommagées en cas d'utilisation appropriée.
• **Utilisation incorrecte** : Évitez de vous asseoir, sauter ou vous appuyer contre les dossiers ou les accoudoirs.
• **Retrait et remise en place incorrecte des housses** : Les housses ne sont pas conçues pour être retirées. Les fermetures éclair sont destinées uniquement à insérer le rembourrage.
• **Décoloration** : La décoloration du tissu est un processus naturel, accentué par une exposition au soleil ou à des sources de chaleur. Pour éviter les déformations de mousse et la décoloration, ne placez pas les meubles à proximité de radiateurs ou de sources de chaleur. Les changements significatifs de couleur seront évalués individuellement.
Matériaux déchirés ou rayés :
• Le relâchement des fils sans coupure est considéré comme un défaut de qualité. D'autres coupures ou déchirures sont considérées comme des dommages mécaniques et ne sont pas couverts par la garantie.
• Rayures : L'usure quotidienne des parties rigides (par exemple, pieds ou tables) n'est pas couverte.
• **Cadre en bois cassé** : Les descriptions des produits contiennent des informations sur la charge maximale. La rupture d'un cadre en bois est impossible en cas d'utilisation appropriée. Évitez de dépasser les limites de poids, de sauter ou de poser des objets lourds sur les canapés.
Fonds des compartiments de rangement endommagés :
• Une manipulation incorrecte (par exemple, transport par une seule personne) peut entraîner des dommages.
• Une surcharge des compartiments (par exemple, dépassement de la limite de 15 kg) peut entraîner une déformation du fond.
Boutons desserrés :
• Les boutons décoratifs fixés avec des fils solides peuvent se desserrer sous l'effet de forces extérieures ou être accrochés par des vêtements, ce qui est considéré comme un problème mécanique.
• **Filetage des pieds endommagé** : Les filetages sont solidement fixés. Les dommages causés par une répartition incorrecte du poids ou une surcharge ne sont pas couverts.
Problèmes de tissu :
• Les plis, froissements, boulochage et transfert de couleur sont des processus naturels.
• Les tissus, en particulier les revêtements clairs, peuvent transférer des colorants d'autres textiles, comme le denim.
Déformations des coussins et des assises :
• La densité de la mousse peut changer avec le temps, ce qui est normal.
• D'autres problèmes (par exemple, doublures endommagées, fils de boutons) doivent être signalés immédiatement après la livraison.
Instructions d'utilisation et d'entretien des meubles
• Utilisez les meubles conformément à leur usage prévu.
• Évitez de vous asseoir sur les plateaux de table, les dossiers ou les accoudoirs.
• Limites de poids : Canapés – spécifiées séparément sur chaque fiche produit.

Nettoyage :
• Nettoyez avec un chiffon en microfibre doux. Évitez les outils abrasifs (par exemple, brosses, grattoirs).
• Le revêtement n'est pas amovible. Le lavage des housses est effectué aux risques du client.
• Évitez tout contact prolongé avec de l'eau pour les parties métalliques ou en bois.

Le respect de ces directives garantit une utilisation appropriée et une durée de vie prolongée du produit.